AV500™

DATALOGIC

AV500 ™ - LECTOR 2D DE ALTO RENDIMIENTO

El AV500 es el innovador lector basado en imágenes 2D que establece un nuevo paradigma para aplicaciones de logística con sistemas de transporte de alta velocidad en todos los tamaños de transportadores, sistemas de manejo de equipaje de aeropuerto, así como aplicaciones de lectura estática.

Con un sensor de 5 MP de alta resolución, adquisición de imágenes a 32 cuadros por segundo, enfoque dinámico o ajustable y múltiples opciones de lentes, el lector AV500 crea un nuevo estándar óptico para soluciones de captura de datos no atendida. La adquisición continua de cuadros, la iluminación integrada blanca o roja que no parpadea y los indicadores de puntos de colores hacen que el lector AV500 sea la solución sin precedentes para las aplicaciones atendidas por el operador, como la presentación manual de objetos en modo

CARACTERÍSTICAS MEJORADAS DEL SOFTWARE

La capacidad de PackTrack ™ permite que el AV500 minimice la brecha entre los objetos y aumente la productividad del sistema. Aceleración de hardware FPGA para la elaboración de imágenes en tiempo real. Las imágenes capturadas se almacenan a bordo y, opcionalmente, se transfieren a soportes externos a través de la conectividad Gigabit Ethernet integrada.

FÁCIL INTEGRACIÓN

La instalación y configuración se simplifican con la interfaz de servidor web HTML e-GENIUS ™ en varios idiomas, basada en navegador, así como Interfaz de configuración X-Press ™ y láseres de puntería integrados. Totalmente compatible con WebSentinel ™ PLUS para la supervisión del rendimiento en tiempo real.

El lector AV500 se conecta directamente a PROFINET o PLC habilitados para Ethernet IP con dos Ethernet TCP / IP y dos interfaces de comunicación en serie. La tecnología SyncNet ™ con Master / Slave permite habilitar una forma simplificada de conectar en red múltiples dispositivos en una solución con una sola interfaz. Un puerto dedicado para guardar imágenes de alta velocidad mejora aún más la integración en cualquier solución de captura de datos.

ROBUSTO POR DENTRO Y POR FUERA

Carcasas metálicas resistentes con clasificación IP65. Carcasa de iluminación totalmente metálica que puede soportar la limpieza de marcado con limpiadores abrasivos. El enfriamiento activo para mantener el rendimiento óptimo del procesador con una temperatura de funcionamiento de hasta 50 °C garantiza un ciclo de vida útil prolongado en los entornos industriales más hostiles.

CARACTERÍSTICAS

- Sensor de imagen de 5 MP, 32 FPS
- Sistema de enfoque dinámico o ajustable patentado que ofrece una profundidad de campo extendida
- Iluminación blanca o roja continua que no parpadea
- Ventana de región de interés para una mayor velocidad de fotogramas
- Algoritmo de decodificación de próxima generación para una capacidad de decodificación sobresaliente en simbologías 1D, 2D, apiladas o postales
- Conectividad Gigabyte Ethernet y SyncNet de alta velocidad
- Capacidad de PackTrack para un espacio más cercano entre artículos
- Guardado de imágenes en múltiples formatos desde definición completa a un .jpg altamente comprimido
- La tecnología patentada “Green Spot” de Datalogic para confirmación visual de buena lectura
- Doble puntería láser para facilitar la instalación.
- Interfaz basada en navegador e-GENIUS compatible con cualquier tipo de sistema operativo y plataforma de hardware, incluidas PC y tabletas
- Grado industrial extremo: IP65 para entornos hostiles con temperaturas de funcionamiento de 0 a 50 ° C / 32 a 122 ºF

INDUSTRIA- APLICACIÓN

Transportación y Logística:
- Clasificación automatizada
- Clasificación manual
- Dimension Weigh Scan System
- Sistemas de dimensiones automáticas no transportables
- Rastreabilidad de cajas y cartones
- OCR y videocodificación
- Identificación extendida y guardado de imágenes

Distribución y Retail:
- Procesamiento y verificación de pedidos
- Clasificación multimedia
- Proceso de logística inversa

Aeropuertos:
- Sistemas de manejo de equipaje
- Lectura automatizada de etiquetas

AV500™

ESPECIFICACIONES TÉCNICAS

CARACTERÍSTICAS ÓPTICAS	
Tipo de sensor	CMOS, 5 MPixels
Cuadros por segundo	Up to 32 frames/sec
Lente óptica	Lente con montura C de 16 mm, 25 mm, 35 mm
Enfoque	Fijo, ajustable, doble zona y dinámico
Iluminación	Integrado rojo o blanco
CAPACIDAD DE DECODIFICACIÓN	
Códigos apilados y 1D	Código 128 (GS1-128); Código 39 (ASCII estándar y completo); Código 32 · MSI; Estándar 2 de 5; Matrix 2 de 5; Intercalado 2 de 5; Codabar; Código 93 · Pharmacode; EAN-8/13 - UPC-A / E (incluidos Addon 2 y Addon 5); Familia GS1 DataBar; PDF417 (Estándar y Micro PDF417)
Códigos 2D	Data Matrix ECC 200 (estándar, GS1 y marcado directo); Código QR (marcado estándar y directo); Código MicroQR; Maxicode
Códigos postales	Aztec Code Postal; Australia Post; Royal Mail 4 State Customer; Kix Code; Japan Post; PLANET; POSTNET; POSTNET (+BB); Intelligent Mail; Swedish Post
SISTEMA	
Memoria	RAM del sistema: 8 GB; Flash eMMC: 32 GB
Microprocesador	Intel Pentium Quad-core
Sistema operativo	Linux
Reloj en tiempo real	Marcado de fecha y hora bajo control de software o puede sincronizarse con el servidor de hora
INTERFAZ DE COMUNICACIONES	
Interfaces de comunicación	2 Ethernet TCP / IP, 2 interfaces de comunicación en serie
Sistema de comunicación interna	Tecnología SyncNet
Modos de conectividad	Master/Slave, Ethernet Punto a Punto
Método de programación	e-GENIUS multi-idioma, basado en navegador, interfaz de servidor web HTML a bordo

ELÉCTRICO	
Suministro de voltaje	24 VDC +/- 20%
Consumo de energía	2A
CARACTERÍSTICAS FÍSICAS	
Dimensiones	20,0 x 12,6 x 13,0 cm / 7,8 x 4,9 x 5,1 pulg
Peso	2.900 g / 6,4 libras
Material del chasis	A380 de aluminio fundido a presión
ENTORNO	
Humedad	95% sin condensación
Clase de protección	IP65
Resistencia de vibración	Vibración sinusoidal según EN60068-2-6 10-50 Hz: 0,4 mm / 50-500 Hz: 2g 2h en todos los ejes
Resistencia a golpes	EN60068-2-27, 15 g / 11 ms / 3 veces hacia arriba y 3 veces hacia abajo en el eje primario.
Vida útil del ventilador	L10 @ 40 grados C: 50.000 horas
Temperatura	En funcionamiento: 0 a 50 ºC / 32 a 122 ºF Almacenamiento / transporte: -20 a 70 ºC / -4 a 158 ºF
SEGURIDAD Y NORMATIVA	
Aprobaciones de agencia	El producto cumple con las aprobaciones reglamentarias y de seguridad necesarias para su uso previsto.
Cumplimiento ambiental	Cumple con RoHS de la UE
Regulador	Emisiones EN55032 para dispositivos digitales de clase A; EN61000-6-2 Compatibilidad electromagnética; FCC parte 15 para dispositivos digitales de clase A; Producto listado por cULus para Canadá y EE. UU .; CE
Seguridad láser	Producto láser de clase 2 según IEC60825-1: 2014 Cumple con 21 CFR 1040
Seguridad LED	Seguridad de LED (Grupo de riesgo 0) según IEC62471
GARANTÍA	
Garantía	2 años de garantía de fábrica

DIBUJOS MECÁNICOS

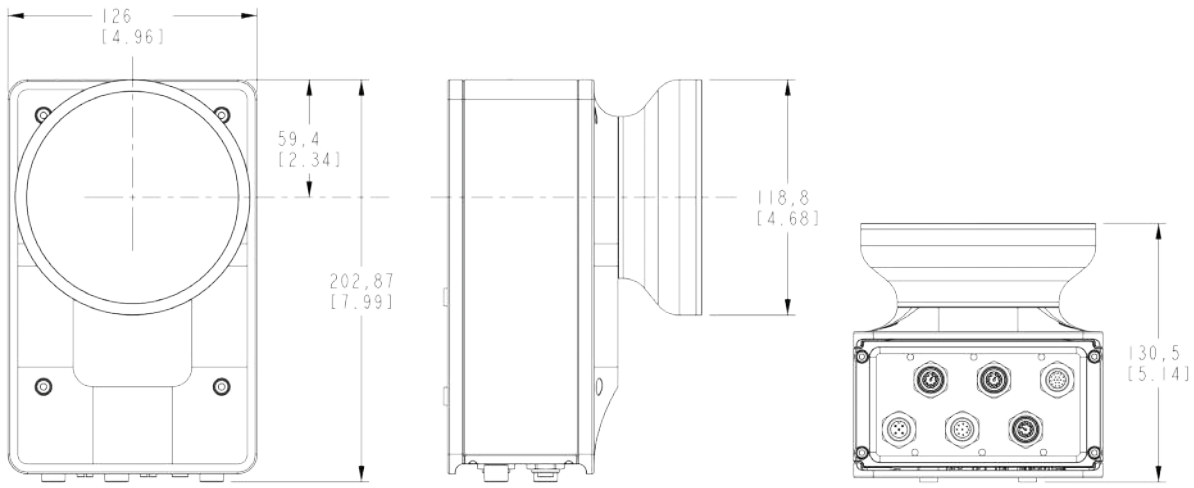

MODELOS Y ACCESORIOS

	NÚMERO DE ORDEN	DESCRIPCIÓN
Lector con soporte	938000007	AV500-166W, 16mm, f/6, BLANCO
	938000005	AV500-257W, 25mm, f/7, BLANCO
	938000006	AV500-258W, 25mm, f/8, BLANCO
	938000001	AV500-357W, 35mm, f/7, BLANCO
	938000002	AV500-358W, 35mm, f/8, BLANCO
	938000017	AV500-166R, 16mm, f/6, ROJO
	938000015	AV500-257R, 25mm, f/7, ROJO
	938000016	AV500-258R, 25mm, f/8, ROJO
	938000011	AV500-357R, 35mm, f/7, ROJO
	938000012	AV500-358R, 35mm, f/8, ROJO

© 2019-2020 Datalogic S.p.A. and/or its affiliates. • All rights reserved. Without limiting the rights under copyright, no part of this documentation may be reproduced, stored in or introduced into a retrieval system, or transmitted in any form or by any means, or for any purpose, without the express written permission of Datalogic S.p.A. and/or its affiliates. • Datalogic and the Datalogic logo are registered trademarks of Datalogic S.p.A. in many countries, including the U.S. and the E.U. • All other trademarks and brands are property of their respective owners • Product specifications are subject to change without notice. • DS-AV500-ES Revision B 20200206